MORGENSTERN GmbH & CO.KG
04737 Roßwein · Postfach 11 31 · Döbelner Straße 70

Döbelner Straße 70 - PF 11 31 - 04737 Roßwein Telefon: 03 43 22 / 4 21 36 Fax: 03 43 22 / 4 22 87 E-Mail: info@morgenstern-metall.de Homepage: www.morgenstern-metall.de	Ansprechpartner Abteilung Verkauf

Kabelaufführung
Kabelschutz

MORGENSTERN GmbH & CO.KG
04737 Roßwein · Postfach 11 31 · Döbelner Straße 70

Döbelner Straße 70 - PF 11 31 - 04737 Roßwein **Telefon: 03 43 22 / 4 21 36** **Fax: 03 43 22 / 4 22 87** **E-Mail: info@morgenstern-metall.de** **Homepage: www.morgenstern-metall.de**	**Ansprechpartner** **Abteilung Verkauf**

Inhaltsverzeichnis

Bezeichnung	Seite
Vorwort	
Kabelschutzeisen 40 einteilig für Beton - und Holzmast	1
Kabelschutzeisen 63 einteilig für Beton - und Holzmast	2
Kabelschutzeisen 90 einteilig für Beton - und Holzmast	3
Kabelschutzrohr	4
Kabelschutzeisen für Mastaufführung doppelt U 80 x 40 x 3 DIN 59413	5
Kabelschutzeisen für Mastaufführung doppelt U 120 x 60 x 6 DIN 59413	6
Kabelschutzeisen für Hauseinführung einseitig, 4 x 50mm²	7
Kabelschutzeisen für Hauseinführung mit Sockel	8
Bauteile zum Mastanbau, nachträgliche Kabelhochführung	9
Befestigungsschelle für Kabelschutzeisen am Gittermast	10
Halterung für Kabelschutzrohr am Gittermast	11
Halterung für Kabelschutzrohr am Betonmast	12
Kabelhalterung für Stahlgittermaste	13
Endverschlusshalterung D 75 komplett für Betonmast und Wand	14
Endverschlusshalterung D 35 und D 58 komplett für Gittermast	15
Endverschlusshalterung komplett für Beton und Holzmast	16
Halterungen für Befestigungsschellen am Stahlgittermast	17
Halterung für Rohr- und Kabelschelle A110	18
Klemmstück komplett, Klemmstück innen & Klemmstück außen	19
Locheisen gerade zur Kabelbefestigung	20
Locheisen gewölbt zur Kabelbefestigung	21
Kabelschutzprofil Rechteckform, PVC oder Aluminium	22
Kabelschutzprofil Rohrform, PVC oder Aluminium	23
Kabeleinführungsabdeckung	24
Kabelhaltebock	25

MORGENSTERN GmbH & CO.KG
04737 Roßwein · Postfach 11 31 · Döbelner Straße 70

Sehr geehrte Damen und Herren,

wir bedanken uns für Ihr Interesse an unserem Unternehmen und unseren Produkten.

Aus über 80 Jahren Erfahrung wissen wir, nichts kann das persönliche Gespräch ersetzen.
Aus diesem Grunde steht jedem unserer Kunden ein erfahrener Ansprechpartner zur Seite. Von der Beratung bis zur Umsetzung sind wir für Sie da.
Erfahrene Mitarbeiter planen, fertigen und verpacken Ihre Produkte.
Der Vertrieb und die Herstellung unserer Produkte, erfolgt nach dem Qualitätsmanagementsystem ISO 9001 und den Vorgaben des internationalen Schweißfachmannes. Die Herstellung von kundenspezifischen Bauteilen mit konstruktiven Besonderheiten und Anbaukonstruktionen aus Stahl sind durch unseren großen Maschinenpark gegeben. Selbstverständlich ist es uns möglich, Erzeugnisse nach ausländischen DIN und Normungen zu fertigen.
Somit konnten wir in den letzten Jahren namhafte Unternehmen wie RWE, E-ON, EnBW, Vattenfall, Deutsche Telekom, Deutsche Bahn und viele Stadtwerke von uns überzeugen und als Kunden gewinnen. Gegenwärtig beliefern wir mehr als 700 Kunden in Deutschland und Europa. Gern können Sie auch unsere Homepage

www.morgenstern-metall.de

im Internet besuchen, um mehr über die Firma Morgenstern GmbH & Co. KG zu erfahren. Für Anfragen steht Ihnen gern telefonisch, per E-Mail aber auch persönlich vor Ort, stets ein verantwortlicher Mitarbeiter zur Verfügung.

Wir freuen uns, von Ihnen zu hören und verbleiben

mit freundlichen Grüßen

Ihr Team der Firma Morgenstern.

TÜV SÜD ISO 9001

MORGENSTERN GmbH & CO.KG
04737 Roßwein · Postfach 11 31 · Döbelner Straße 70

MORGENSTERN GmbH & CO.KG
04737 Roßwein · Postfach 11 31 · Döbelner Straße 70

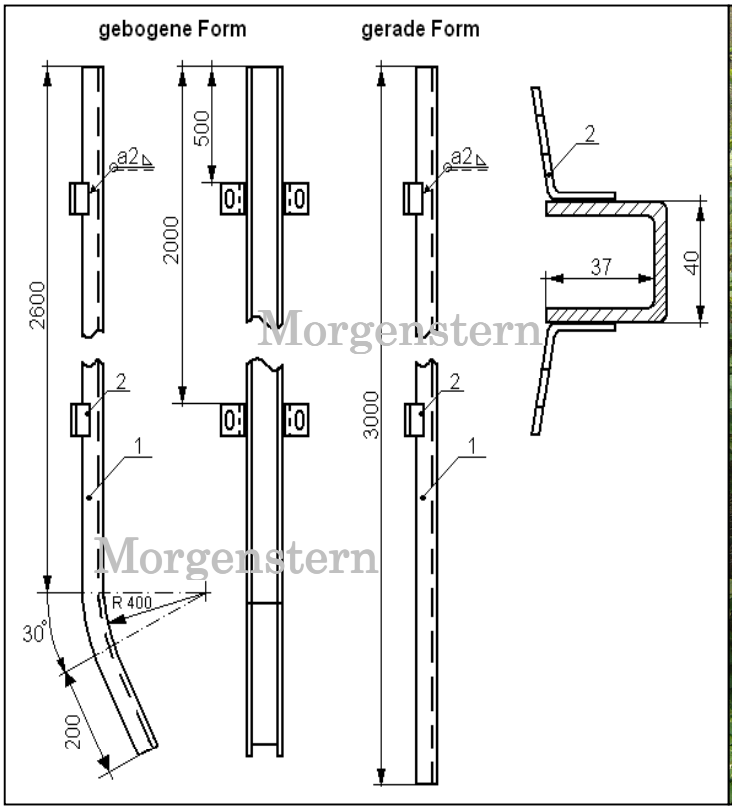

Kabelschutzeisen 40 einteilig	
Art.-Nr.	Form
MR-KS-1200	gerade
MR-KS-1201	gebogen

Pos. 1	Schutzeisen 40x3000x3
Pos. 2	Lasche

Kabelschutzeisen kann in gerader und gebogener Form nach Angaben des Kunden angefertigt werden.

Hersteller:	Datum:	Maßstab:	ohne Maßstab	Artikel-Nr:
MORGENSTERN GmbH & CO.KG 04737 Roßwein · Postfach 11 31 · Döbelner Straße 70		Werkstoff:	Stahl feuerverzinkt	
		DIN:		
		Bezeichnung:	**Kabelschutzeisen 40 einteilig für Beton- und Holzmaste**	

MORGENSTERN GmbH & CO.KG
04737 Roßwein · Postfach 11 31 · Döbelner Straße 70

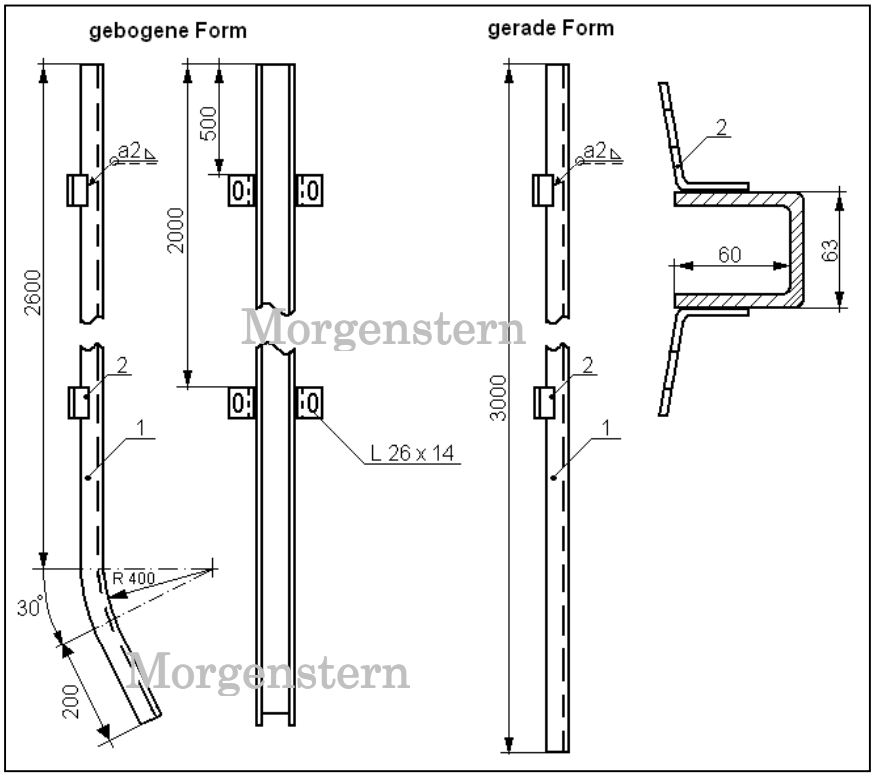

Kabelschutzeisen 63 einteilig	
Art.-Nr.	Form
MR-KS-1202	gerade
MR-KS-1203	gebogen

Pos. 1	Schutzeisen 63x3000x3
Pos. 2	Lasche

Kabelschutzeisen kann in gerader und gebogener Form nach Angaben des Kunden angefertigt werden.

Hersteller:	Datum:	Maßstab:	ohne Maßstab	Artikel-Nr:
MORGENSTERN GmbH & CO.KG 04737 Roßwein · Postfach 11 31 · Döbelner Straße 70		Werkstoff:	Stahl feuerverzinkt	
		DIN:		
		Bezeichnung:	**Kabelschutzeisen 63 einteilig für Beton- und Holzmaste**	

MORGENSTERN GmbH & CO.KG
04737 Roßwein · Postfach 11 31 · Döbelner Straße 70

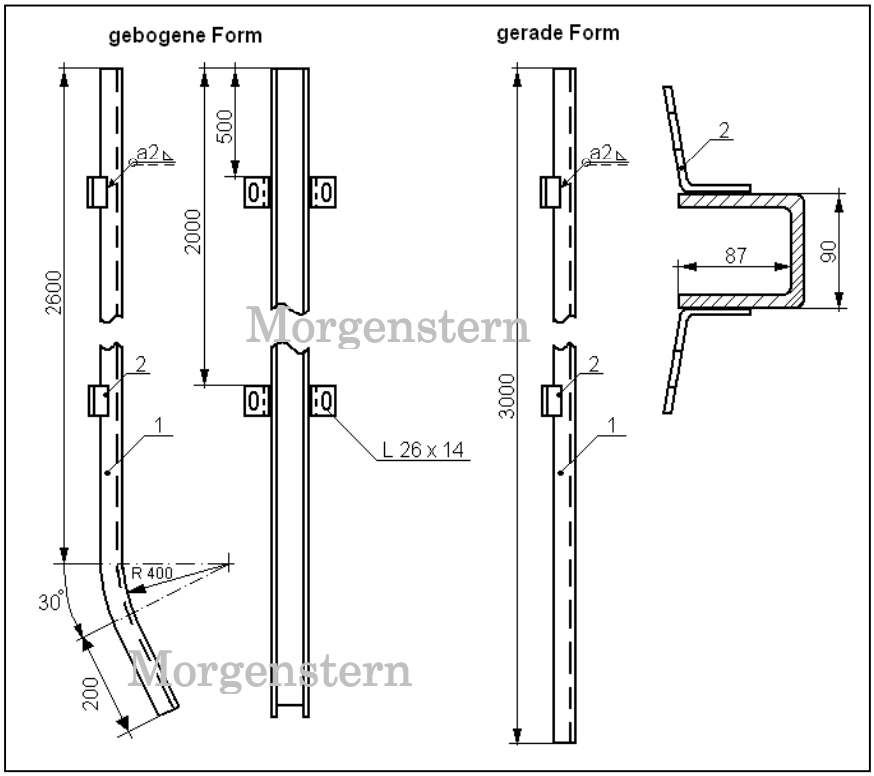

Kabelschutzeisen 90 einteilig	
Art.-Nr.	Form
MR-KS-1204	gerade
MR-KS-1205	gebogen

Pos. 1	Schutzeisen 90x3000x3
Pos. 2	Lasche

Kabelschutzeisen kann in gerader und gebogener Form nach Angaben des Kunden angefertigt werden.

Hersteller:	Datum:	Maßstab:	ohne Maßstab	Artikel-Nr:
MORGENSTERN GmbH & CO.KG 04737 Roßwein · Postfach 11 31 · Döbelner Straße 70		Werkstoff:	Stahl feuerverzinkt	
		DIN:		
		Bezeichnung:	**Kabelschutzeisen 90 einteilig für Beton- und Holzmaste**	

MORGENSTERN GmbH & CO.KG
04737 Roßwein · Postfach 11 31 · Döbelner Straße 70

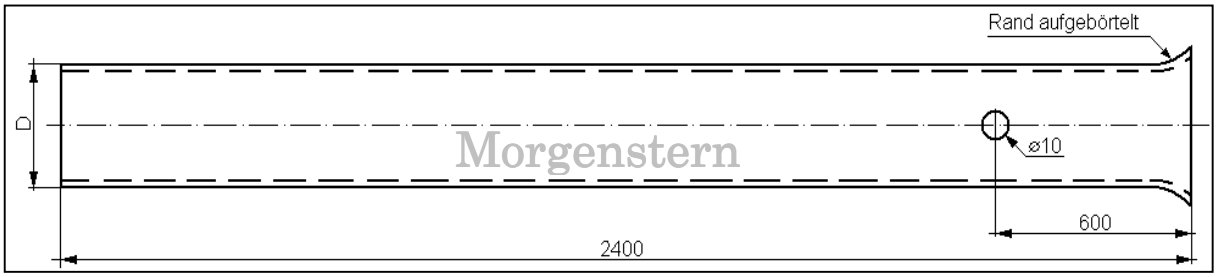

Kabelschutzrohr	
Art.-Nr.	Maße in mm
	D
MR-KS-1206	108
MR-KS-1207	133
MR-KS-1208	159
MR-KS-1209	177
MR-KS-1210	76

Auf Anfragen sind andere Längen, Durchmesser und Ausführungen möglich.

Hersteller:	Datum:	Maßstab:	ohne Maßstab	Artikel-Nr:
MORGENSTERN GmbH & CO.KG 04737 Roßwein · Postfach 11 31 · Döbelner Straße 70		Werkstoff:	Stahlrohr Stahl feuerverzinkt	
		DIN:		
		Bezeichnung:	**Kabelschutzrohr**	

MORGENSTERN GmbH & CO.KG
04737 Roßwein · Postfach 11 31 · Döbelner Straße 70

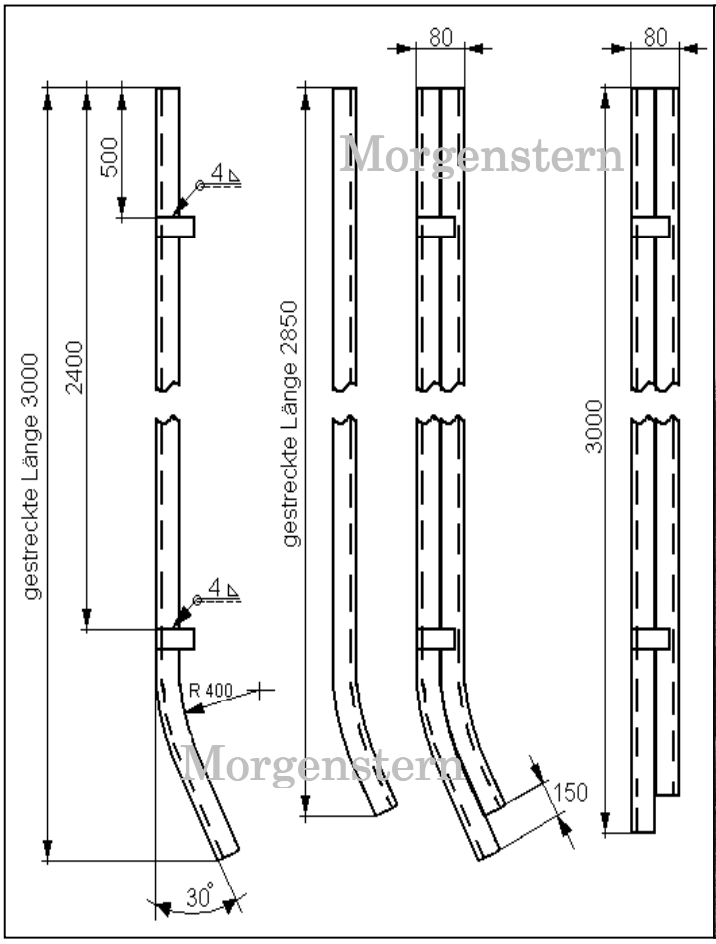

Kabelschutzeisen U80 doppelt	
Art.-Nr.	Form
MR-KS-1211	gerade
MR-KS-1212	gebogen

Kabelschutzeisen kann in gerader und gebogener Form nach Angaben des Kunden angefertigt werden.

Hersteller:	Datum:	Maßstab:	ohne Maßstab	Artikel-Nr:
MORGENSTERN GmbH & CO.KG 04737 Roßwein · Postfach 11 31 · Döbelner Straße 70		Werkstoff:	Stahl feuerverzinkt	
		DIN:		
		Bezeichnung:	**Kabelschutzeisen für Mastaufführung doppelt U 80 x 40 x 3**	

MORGENSTERN GmbH & CO.KG
04737 Roßwein · Postfach 11 31 · Döbelner Straße 70

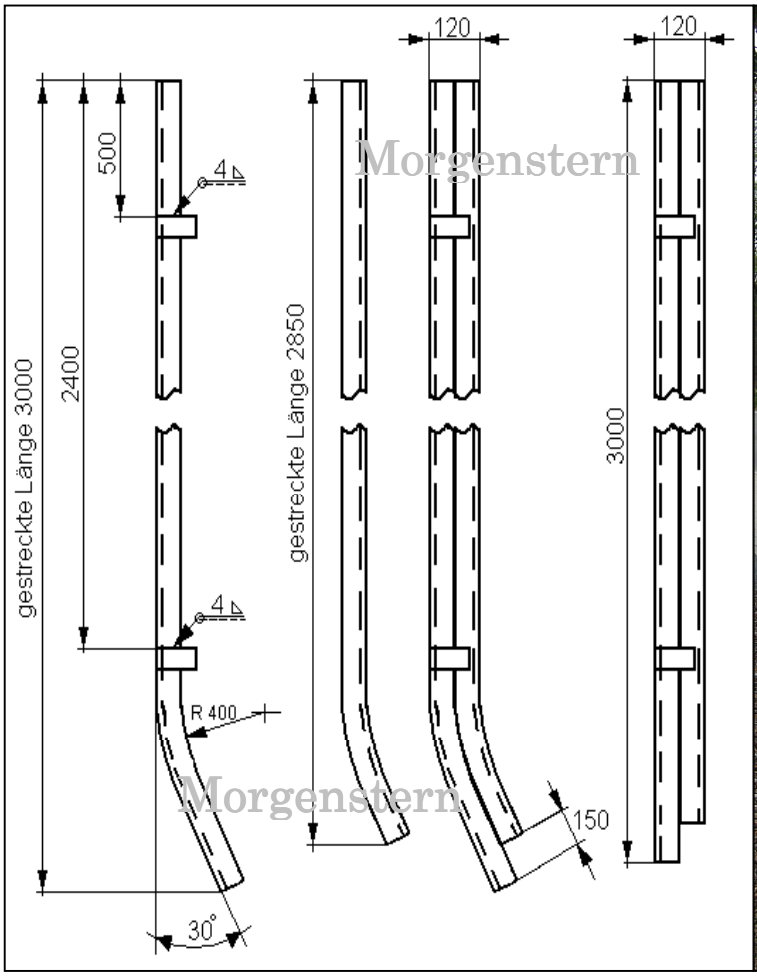

Kabelschutzeisen U120 doppelt	
Art.-Nr.	Form
MR-KS-1213	gerade
MR-KS-1214	gebogen

Kabelschutzeisen kann in gerader und gebogener Form nach Angaben des Kunden angefertigt werden.

Hersteller:	Datum:	Maßstab:	ohne Maßstab	Artikel-Nr:
MORGENSTERN GmbH & CO.KG 04737 Roßwein · Postfach 11 31 · Döbelner Straße 70		Werkstoff:	Stahl feuerverzinkt	
		DIN:		
		Bezeichnung:	**Kabelschutzeisen für Mastaufführung doppelt U 120 x 60 x 4**	

MORGENSTERN GmbH & CO.KG
04737 Roßwein · Postfach 11 31 · Döbelner Straße 70

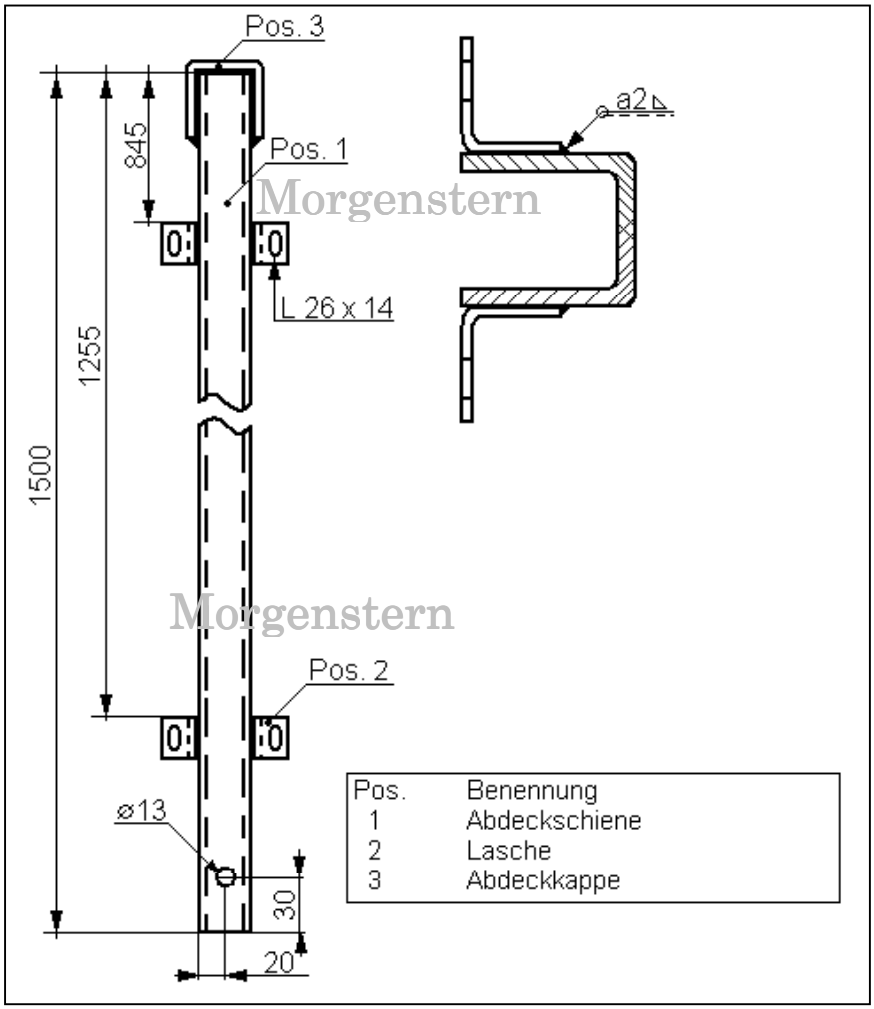

Pos.	Benennung
1	Abdeckschiene
2	Lasche
3	Abdeckkappe

Hersteller:	Datum:	Maßstab:	ohne Maßstab	Artikel-Nr:	MR-KS-1215
MORGENSTERN GmbH & CO.KG 04737 Roßwein · Postfach 11 31 · Döbelner Straße 70		Werkstoff:	U 40 x 40 x 40 x 3 Stahl feuerverzinkt		
		DIN:			
		Bezeichnung:	**Kabelschutzeisen für Hauseinführung einseitig, 4 x 50mm²**		

MORGENSTERN GmbH & CO.KG
04737 Roßwein · Postfach 11 31 · Döbelner Straße 70

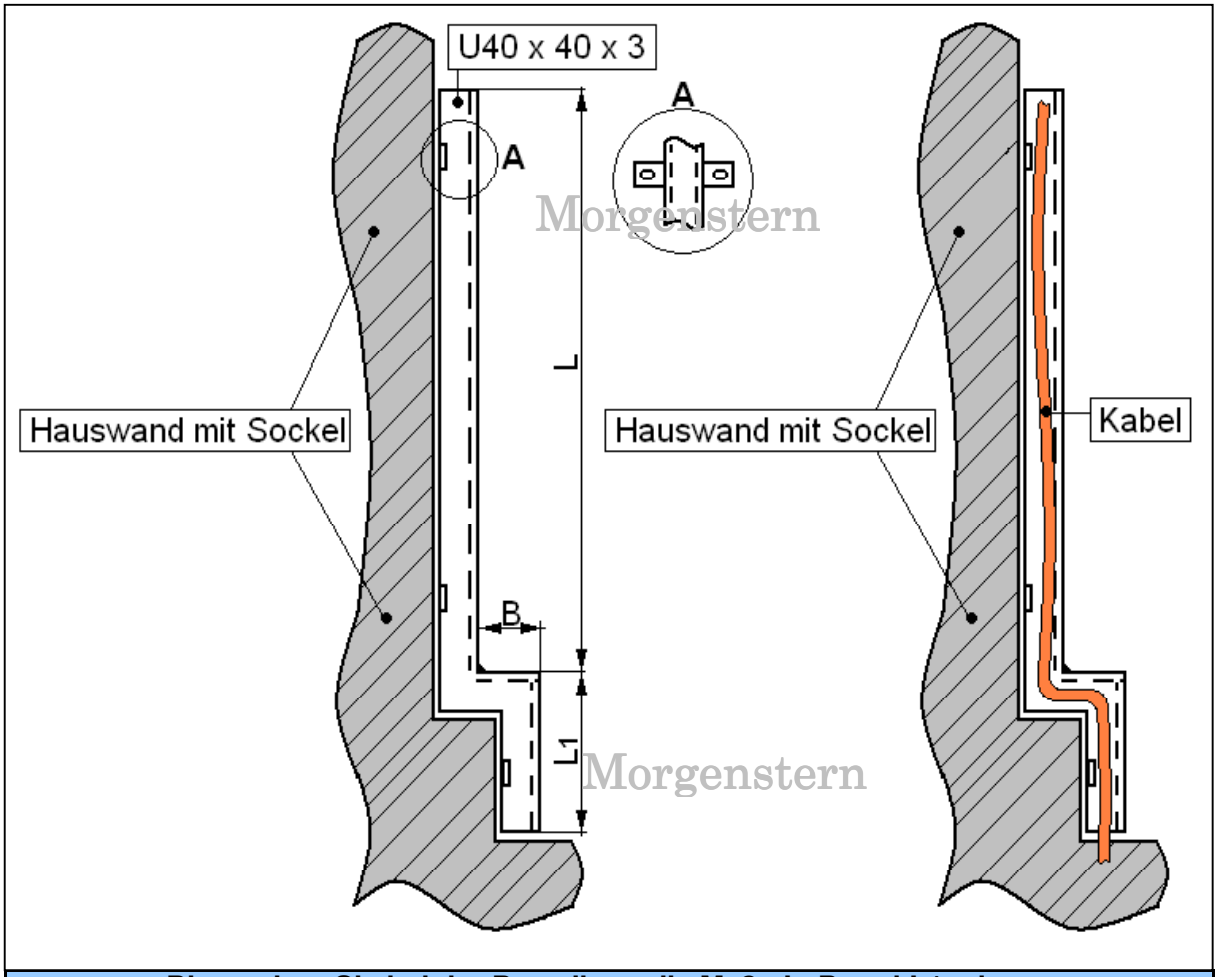

Bitte geben Sie bei der Bestellung die Maße L, B und L1 mit an.
Auf Anfrage sind natürlich auch andere Abmaße vom U-Profil möglich.

Hersteller:	Datum:	Maßstab:	ohne Maßstab	Artikel-Nr:	MR-KS-1247
MORGENSTERN GmbH & CO.KG 04737 Roßwein · Postfach 11 31 · Döbelner Straße 70		Werkstoff:	U 40 x 40 x 40 x 3 Stahl feuerverzinkt		
		DIN:			
		Bezeichnung:	**Kabelschutzeisen für Hauseinführung mit Sockel**		

MORGENSTERN GmbH & CO.KG
04737 Roßwein · Postfach 11 31 · Döbelner Straße 70

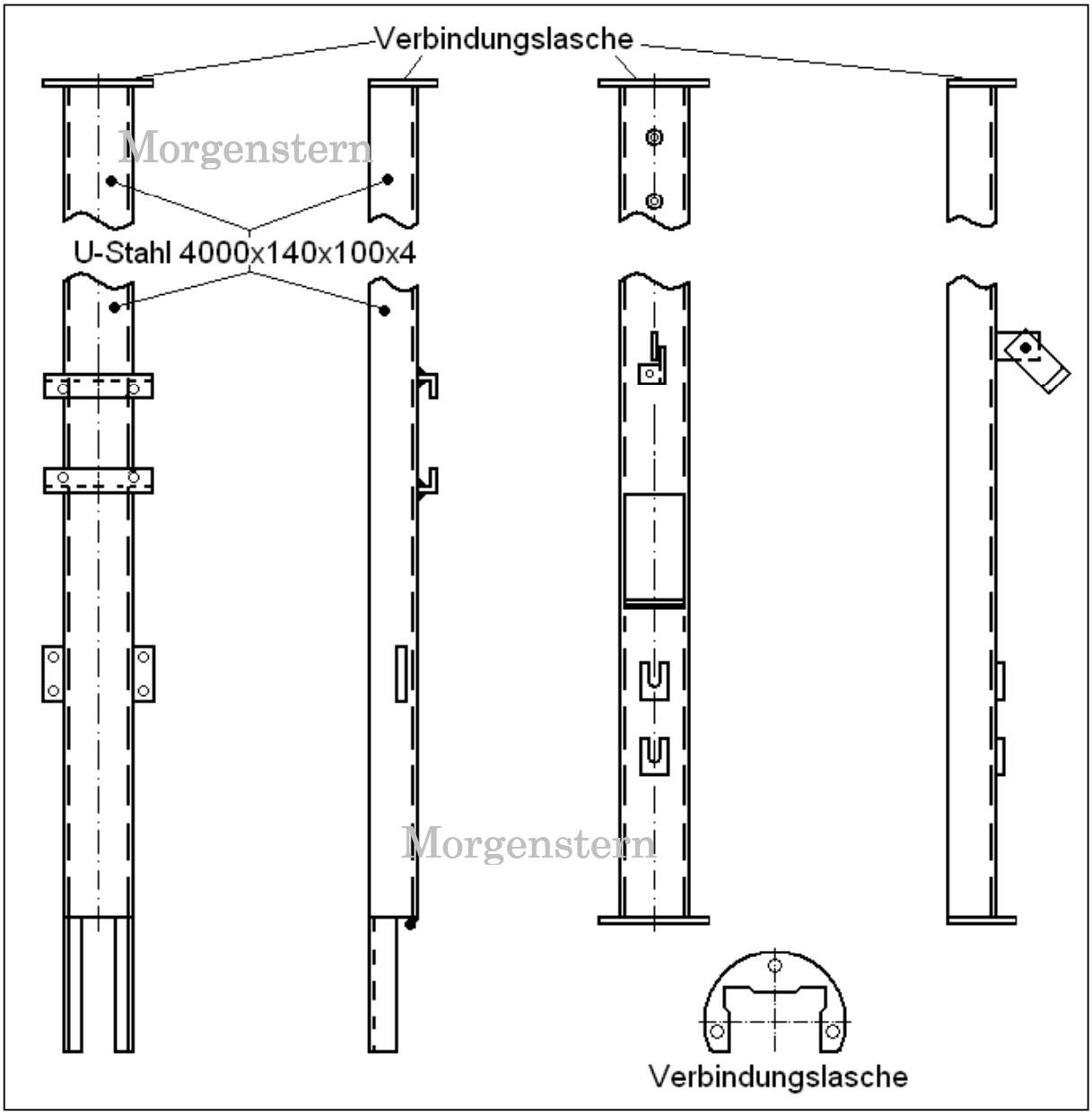

Morgenstern
Morgenstern

Hersteller:	Datum:	Maßstab:	ohne Maßstab	Artikel-Nr:	MR-KS-1216
MORGENSTERN GmbH & CO.KG 04737 Roßwein · Postfach 11 31 · Döbelner Straße 70		Werkstoff:	U-Profil Stahl feuerverzinkt		
		DIN:			
		Bezeichnung:	**Bauteile zum Mastanbau Nachträgliche Kabelhochführung**		

MORGENSTERN GmbH & CO.KG
04737 Roßwein · Postfach 11 31 · Döbelner Straße 70

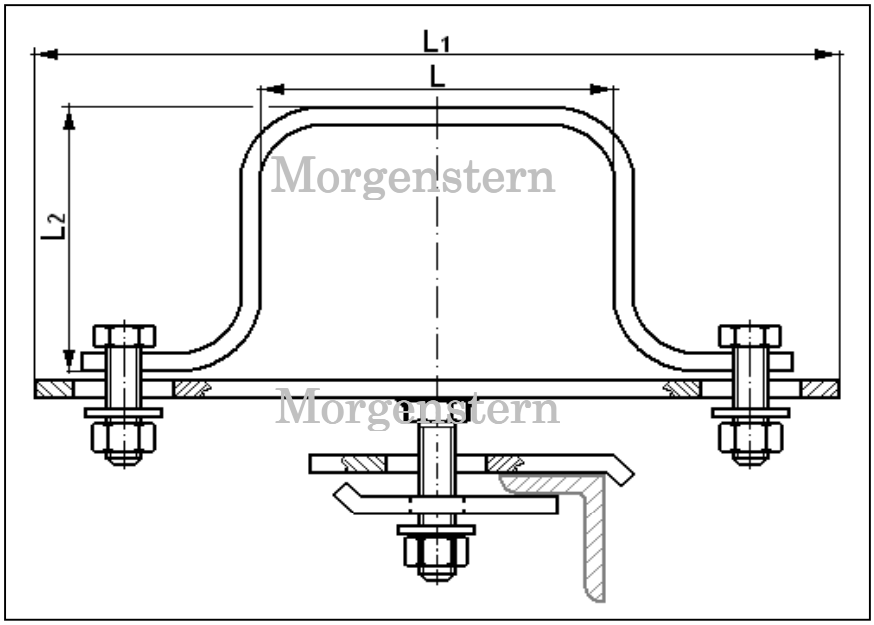

Foto / Picture

Befestigungsschelle für Kabelschutzeisen am Gittermast

Art.-Nr.	Maße in mm		
	L	L1	L2
MR-KS-SH-1217	82	195	80
MR-KS-SH-1218	122	240	120

Auf Anfragen sind andere Längen, Durchmesser und Ausführungen möglich.

Hersteller:	Datum:	Maßstab:	ohne Maßstab	Artikel-Nr:
MORGENSTERN GmbH & CO.KG 04737 Roßwein · Postfach 11 31 · Döbelner Straße 70		Werkstoff:	Stahl feuerverzinkt	
		DIN:		
		Bezeichnung:	**Befestigungsschelle für Kabelschutzeisen am Stahlgittermast**	

MORGENSTERN GmbH & CO.KG
04737 Roßwein · Postfach 11 31 · Döbelner Straße 70

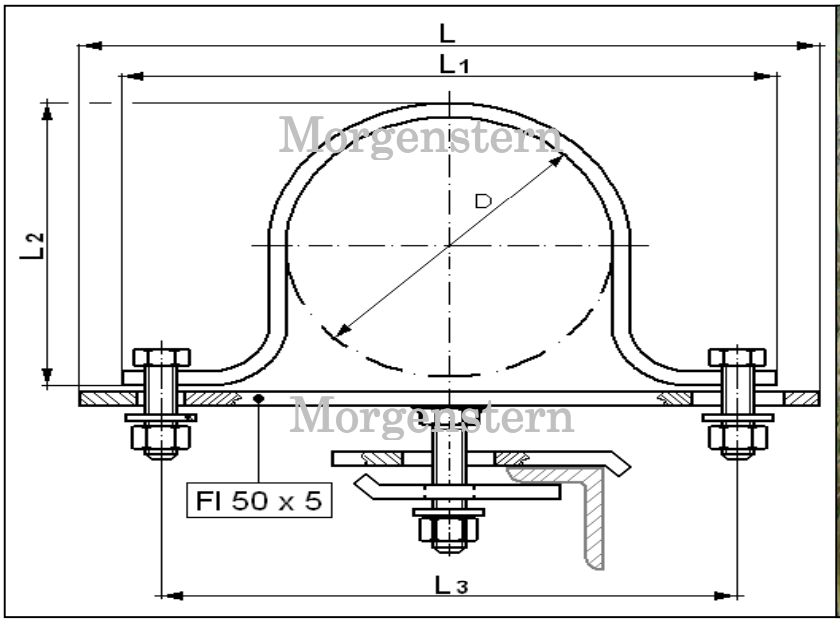

Foto / Picture

Halterung für Kabelschutzrohr am Stahlgittermast

Art.-Nr.	Maße in mm				
	D	L	L1	L2	L3
MR-KS-SH-1219	75	185	150	73	118
MR-KS-SH-1220	85	195	182	83	150
MR-KS-SH-1221	100	210	202	97	170
MR-KS-SH-1222	125	240	240	125	195

Auf Anfragen sind andere Längen, Durchmesser und Ausführungen möglich.

Hersteller:	Datum:	Maßstab:	ohne Maßstab	Artikel-Nr:
MORGENSTERN GmbH & CO.KG 04737 Roßwein · Postfach 11 31 · Döbelner Straße 70		Werkstoff:	Stahl feuerverzinkt	
		DIN:		
		Bezeichnung:	**Halterung für Kabelschutzrohr am Stahlgittermast**	

MORGENSTERN GmbH & CO.KG
04737 Roßwein · Postfach 11 31 · Döbelner Straße 70

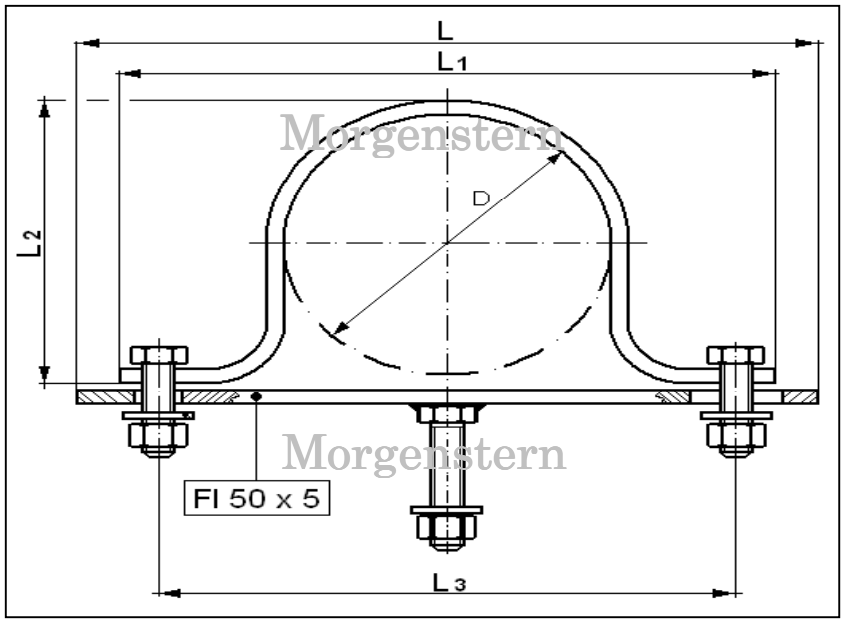

Foto / Picture

Halterung für Kabelschutzrohr am Betonmast

Art.-Nr.	Maße in mm				
	D	L	L1	L2	L3
MR-KS-SH-1223	75	185	150	73	118
MR-KS-SH-1224	85	195	182	83	150
MR-KS-SH-1225	100	210	202	97	170
MR-KS-SH-1226	125	240	240	125	195

Auf Anfragen sind andere Längen, Durchmesser und Ausführungen möglich.

Hersteller:	Datum:	Maßstab:	ohne Maßstab	Artikel-Nr:
MORGENSTERN GmbH & CO.KG 04737 Roßwein · Postfach 11 31 · Döbelner Straße 70		Werkstoff:	Stahl feuerverzinkt	
		DIN:		
		Bezeichnung:	**Halterung für Kabelschutzrohr am Betonmast**	

MORGENSTERN GmbH & CO.KG
04737 Roßwein · Postfach 11 31 · Döbelner Straße 70

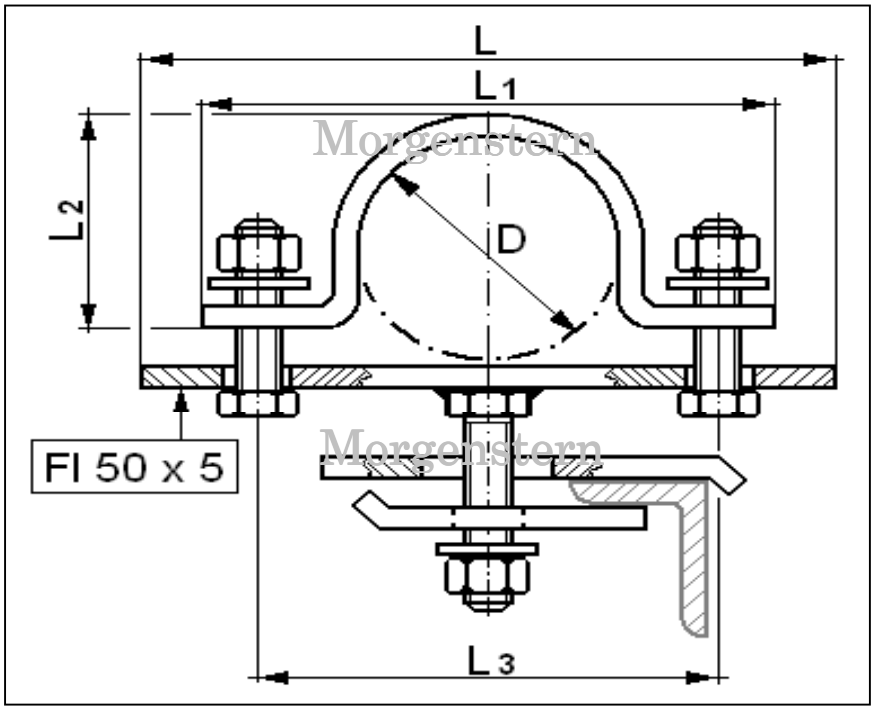

Kabelhalterung für Stahlgittermaste

Art.-Nr.	Maße in mm				
	D	L	L1	L2	L3
MR-KS-SH-1227	58	152	142	55	110
MR-KS-SH-1228	63	152	147	61	115
MR-KS-SH-1229	75	160	150	73	118

Auf Anfragen sind andere Längen, Durchmesser und Ausführungen möglich.

Hersteller:	Datum:	Maßstab:	ohne Maßstab	Artikel-Nr:
MORGENSTERN GmbH & CO.KG 04737 Roßwein · Postfach 11 31 · Döbelner Straße 70		Werkstoff:	Stahl feuerverzinkt	
		DIN:		
		Bezeichnung:	**Kabelhalterung für Stahlgittermaste**	

MORGENSTERN GmbH & CO.KG
04737 Roßwein · Postfach 11 31 · Döbelner Straße 70

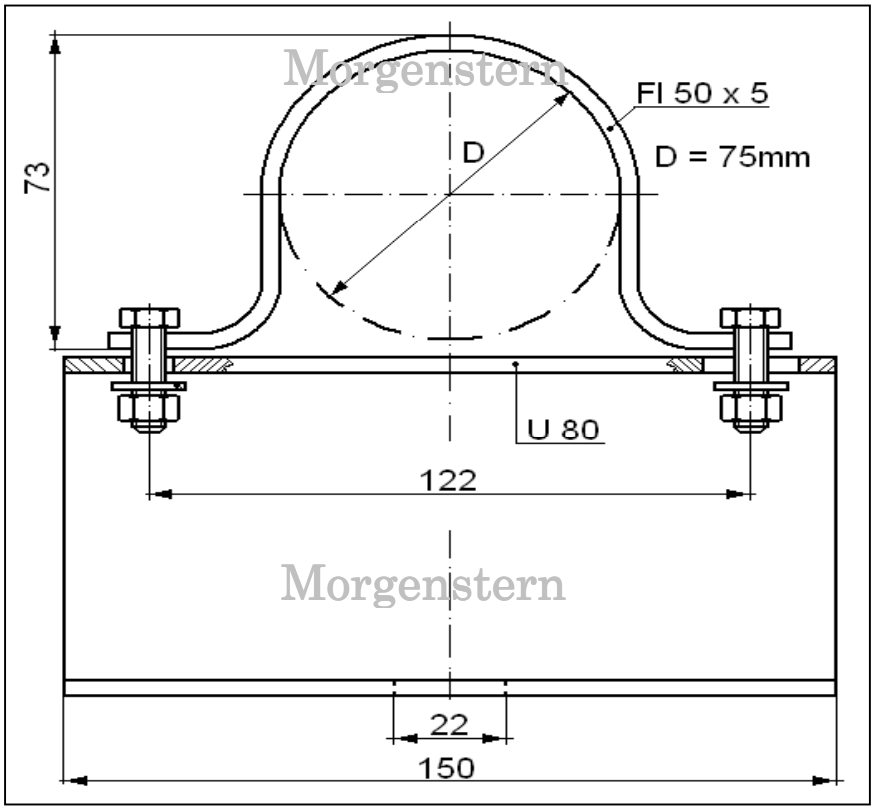

Foto / Picture

Auf Anfragen sind andere Durchmesser und Ausführungen möglich.

Hersteller:	Datum:	Maßstab:	ohne Maßstab	Artikel-Nr: MR-KS-SH-1230
MORGENSTERN GmbH & CO.KG 04737 Roßwein · Postfach 11 31 · Döbelner Straße 70		Werkstoff:	Stahl feuerverzinkt	
		DIN:		
		Bezeichnung:	**Endverschlusshalterung 75 komplett für Betonmast und Wand**	

MORGENSTERN GmbH & CO.KG
04737 Roßwein · Postfach 11 31 · Döbelner Straße 70

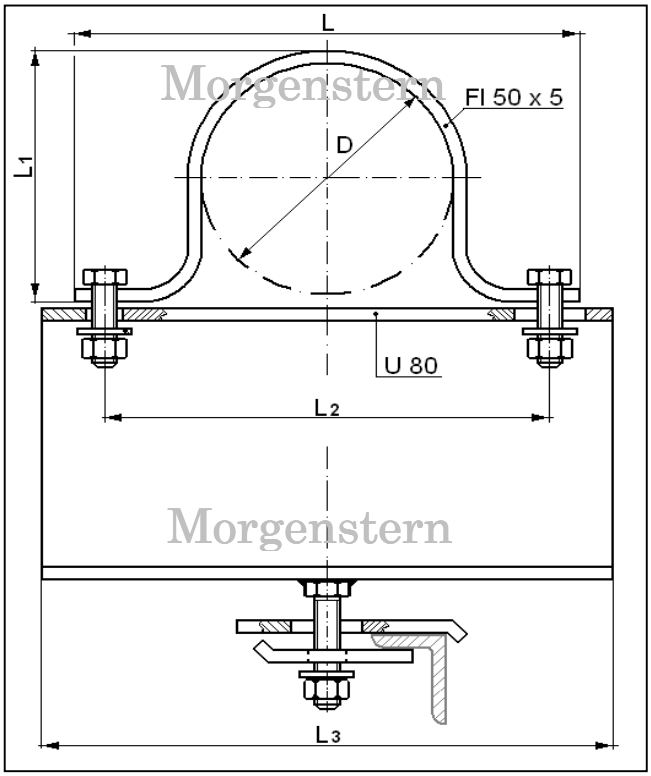

Foto / Picture

Endverschlusshalterung 35 und 58 komplett für Stahlgittermaste

Art.-Nr.	Maße in mm				
	D	L	L1	L2	L3
MR-KS-SH-1231	35	142	35	110	150
MR-KS-SH-1232	58	142	55	110	150

Auf Anfragen sind andere Durchmesser und Ausführungen möglich.

Hersteller:	Datum:	Maßstab:	ohne Maßstab	Artikel-Nr:
MORGENSTERN GmbH & CO.KG 04737 Roßwein · Postfach 11 31 · Döbelner Straße 70		Werkstoff:	Stahl feuerverzinkt	
		DIN:		
		Bezeichnung:	**Endverschlusshalterung 35 und 58 komplett für Gittermast**	

MORGENSTERN GmbH & CO.KG
04737 Roßwein · Postfach 11 31 · Döbelner Straße 70

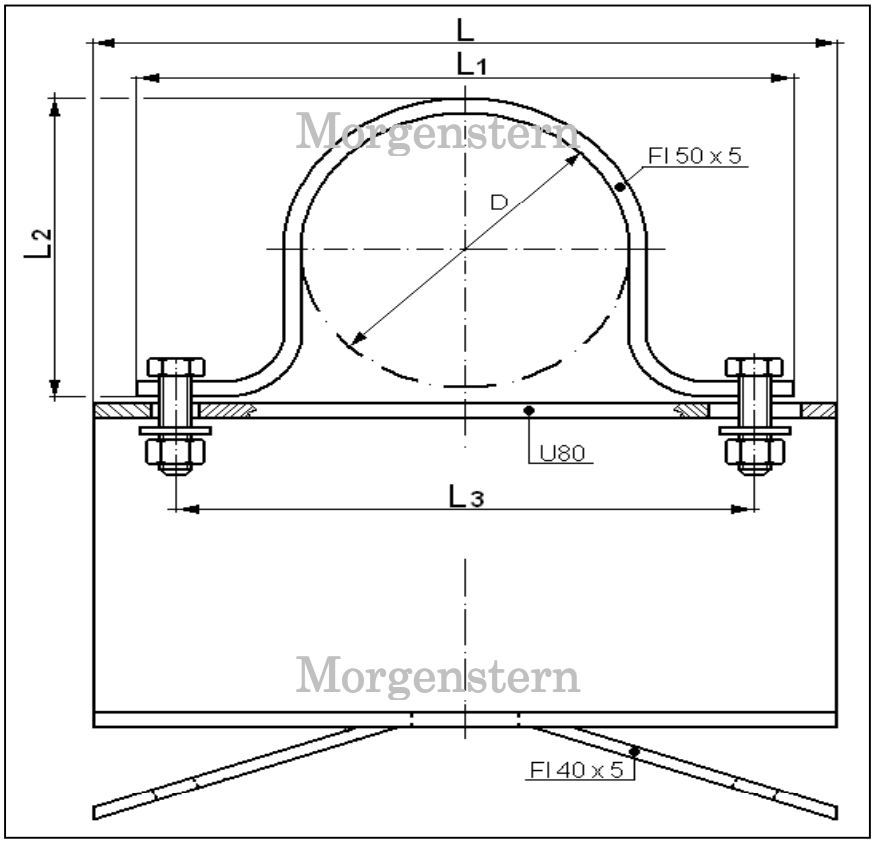

Endverschlusshalterung komplett für Holz- und Betonmaste					
Art.-Nr.	Maße in mm				
	D	L	L1	L2	L3
MR-KS-SH-1233	35	150	142	35	110
MR-KS-SH-1234	58	150	142	55	110
MR-KS-SH-1235	75	150	150	73	122

Auf Anfragen sind andere Durchmesser und Ausführungen möglich.

Hersteller:	Datum:	Maßstab:	ohne Maßstab	Artikel-Nr:
MORGENSTERN GmbH & CO.KG 04737 Roßwein · Postfach 11 31 · Döbelner Straße 70		Werkstoff:	Stahl feuerverzinkt	
		DIN:		
		Bezeichnung:	**Endverschlusshalterung komplett für Betonmast / Holzmast**	

MORGENSTERN GmbH & CO.KG
04737 Roßwein · Postfach 11 31 · Döbelner Straße 70

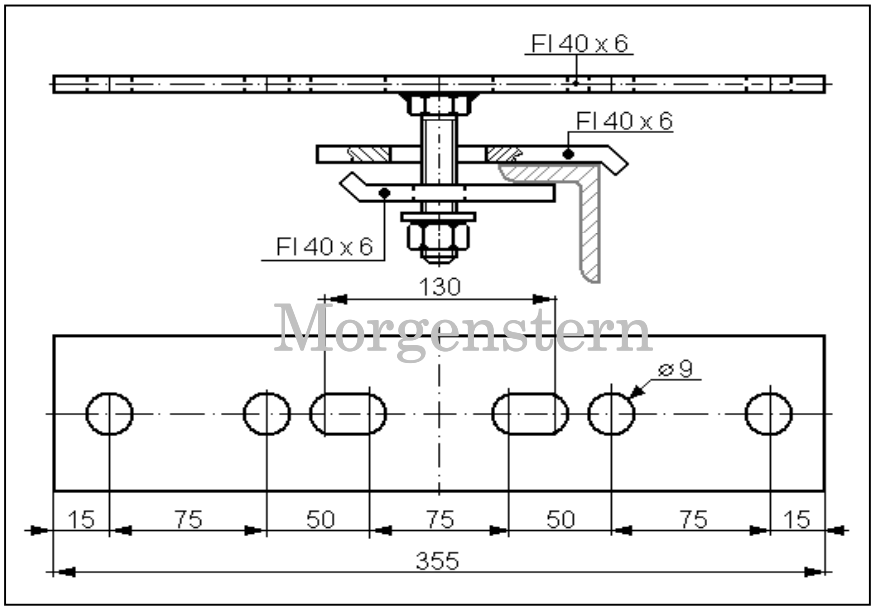

Hersteller:	Datum:	Maßstab:	ohne Maßstab	Artikel-Nr: MR-KS-Z-1236
MORGENSTERN GmbH & CO.KG 04737 Roßwein · Postfach 11 31 · Döbelner Straße 70		Werkstoff:	Stahl feuerverzinkt	
		DIN:		
		Bezeichnung:	**Halterungen für Befestigungsschellen am Stahlgittermast**	

MORGENSTERN GmbH & CO.KG
04737 Roßwein · Postfach 11 31 · Döbelner Straße 70

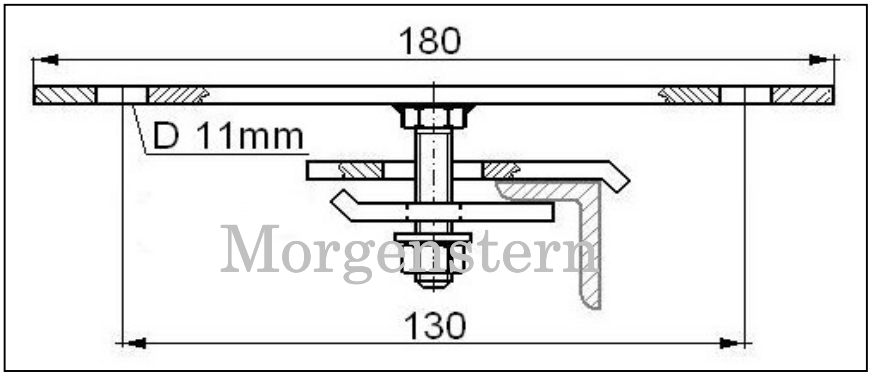

Hersteller:	Datum:	Maßstab:	ohne Maßstab	Artikel-Nr: MR-KS-Z-1237
MORGENSTERN GmbH & CO.KG 04737 Roßwein · Postfach 11 31 · Döbelner Straße 70		Werkstoff:	Stahl feuerverzinkt	
		DIN:		
		Bezeichnung:	**Halterungen für Rohr- und Kabelschelle A110**	

MORGENSTERN GmbH & CO.KG
04737 Roßwein · Postfach 11 31 · Döbelner Straße 70

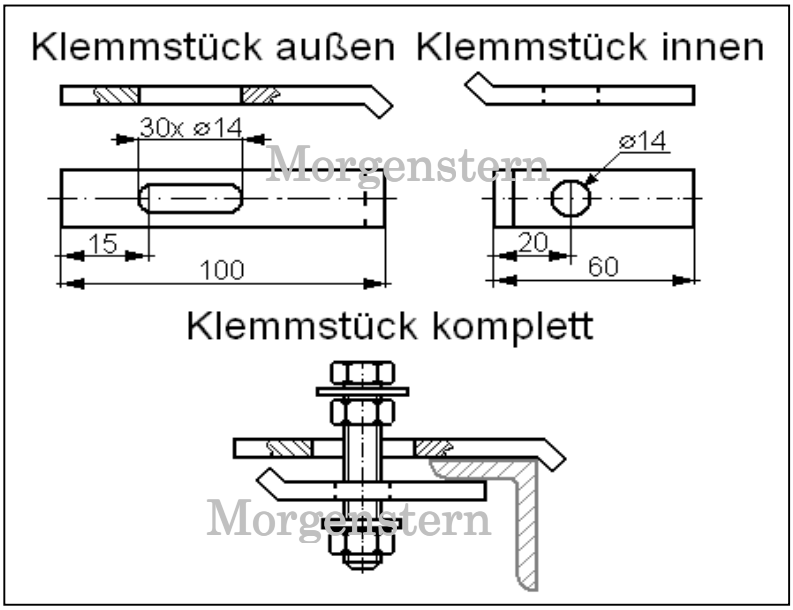

Art.-Nr.	Bezeichnung
MR-KS-Z-1238	Klemmstück komplett
MR-KS-Z-1239	Klemmstück innen
MR-KS-Z-1240	Klemmstück außen

Foto / Picture

Hersteller:	Datum:	Maßstab:	ohne Maßstab	Artikel-Nr:	MR-KS-Z-1238
MORGENSTERN GmbH & CO.KG 04737 Roßwein · Postfach 11 31 · Döbelner Straße 70		Werkstoff:	Stahl feuerverzinkt		
		DIN:			
		Bezeichnung:	**Klemmstück komplett**		

MORGENSTERN GmbH & CO.KG
04737 Roßwein · Postfach 11 31 · Döbelner Straße 70

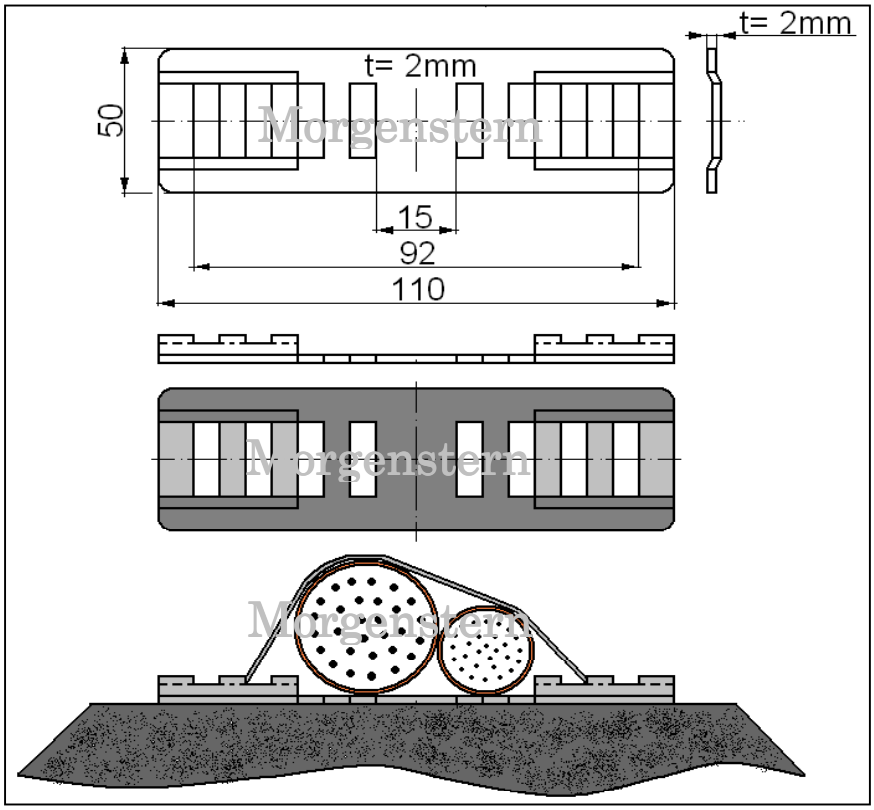

Hersteller:	Datum:	Maßstab:	ohne Maßstab	Artikel-Nr: MR-KS-Z-1241
MORGENSTERN GmbH & CO.KG 04737 Roßwein · Postfach 11 31 · Döbelner Straße 70		Werkstoff:	Stahl feuerverzinkt	
		DIN:		
		Bezeichnung:	**Locheisen gerade zur Kabelbefestigung**	

MORGENSTERN GmbH & CO.KG
04737 Roßwein · Postfach 11 31 · Döbelner Straße 70

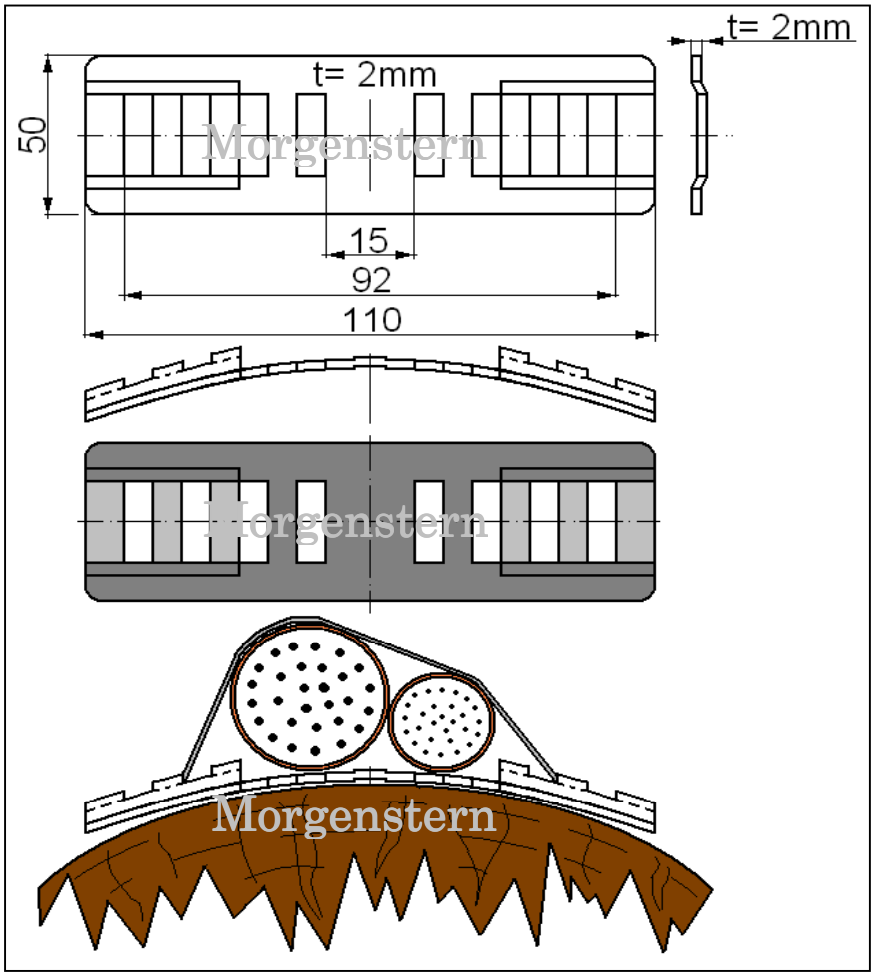

Hersteller:	Datum:	Maßstab:	ohne Maßstab	Artikel-Nr: MR-KS-Z-1242
MORGENSTERN GmbH & CO.KG 04737 Roßwein · Postfach 11 31 · Döbelner Straße 70		Werkstoff:	Stahl feuerverzinkt	
		DIN:		
		Bezeichnung:	**Locheisen gewölbt zur Kabelbefestigung**	

MORGENSTERN GmbH & CO.KG
04737 Roßwein · Postfach 11 31 · Döbelner Straße 70

Bitte bei der Bestellung die Maße b, D
und die Gesamtlänge mit angeben.

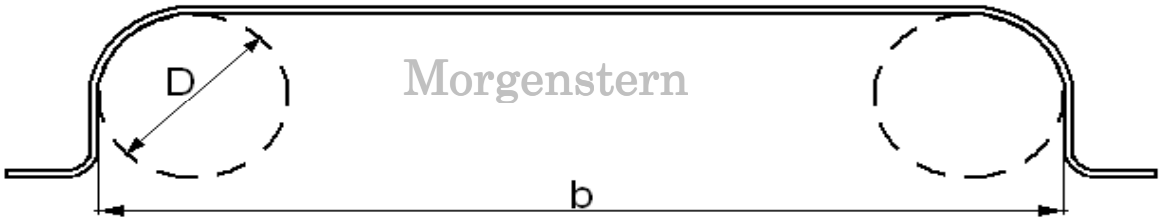

Morgenstern

Foto / Picture

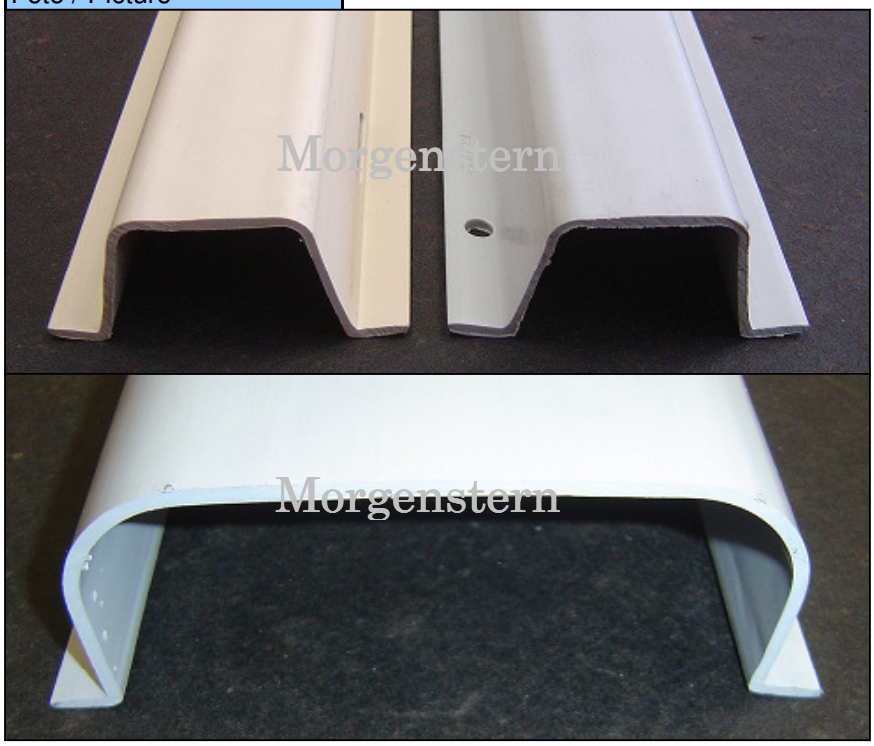

Morgenstern

Abmaße und Farbe auf Anfragen.

Zubehör für die Befestigung der Kabelschutzprofile
Stahlband 10 x 0,4mm bis 20 x 0,7mm
Spanngerät

Hersteller:	Datum:	Maßstab:	ohne Maßstab	Artikel-Nr: MR-KS-Z-1243
MORGENSTERN GmbH & CO.KG 04737 Roßwein · Postfach 11 31 · Döbelner Straße 70		Werkstoff:	PVC Aluminium	
		DIN:		
		Bezeichnung:	**Kabelschutzprofile Rechteck**	

MORGENSTERN GmbH & CO.KG
04737 Roßwein · Postfach 11 31 · Döbelner Straße 70

Bitte bei der Bestellung das Maße D und die Gesamtlänge mit angeben.

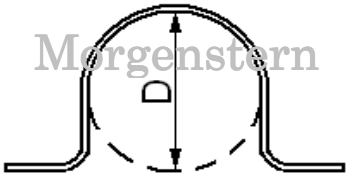

Foto / Picture

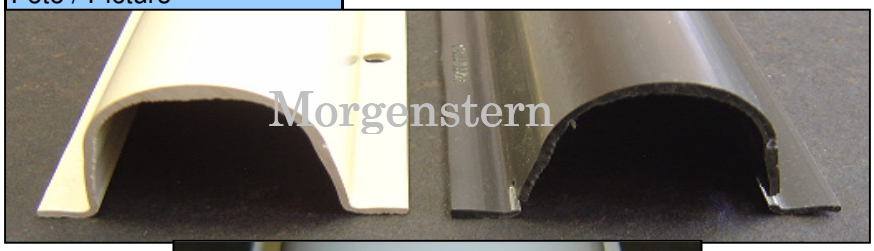

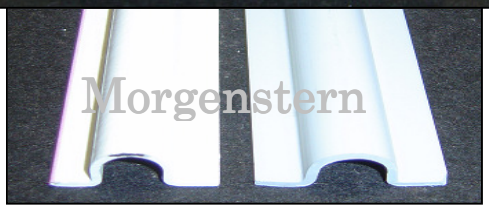

Abmaße und Farbe auf Anfragen.

Zubehör für die Befestigung der Kabelschutzprofile
Stahlband 10 x 0,4mm bis 20 x 0,7mm
Spanngerät

Hersteller:	Datum:	Maßstab:	ohne Maßstab	Artikel-Nr: MR-KS-Z-1244
MORGENSTERN GmbH & CO.KG 04737 Roßwein · Postfach 11 31 · Döbelner Straße 70		Werkstoff:	PVC Aluminium	
		DIN:		
		Bezeichnung:	**Kabelschutzprofile Rohr**	

MORGENSTERN GmbH & CO.KG
04737 Roßwein · Postfach 11 31 · Döbelner Straße 70

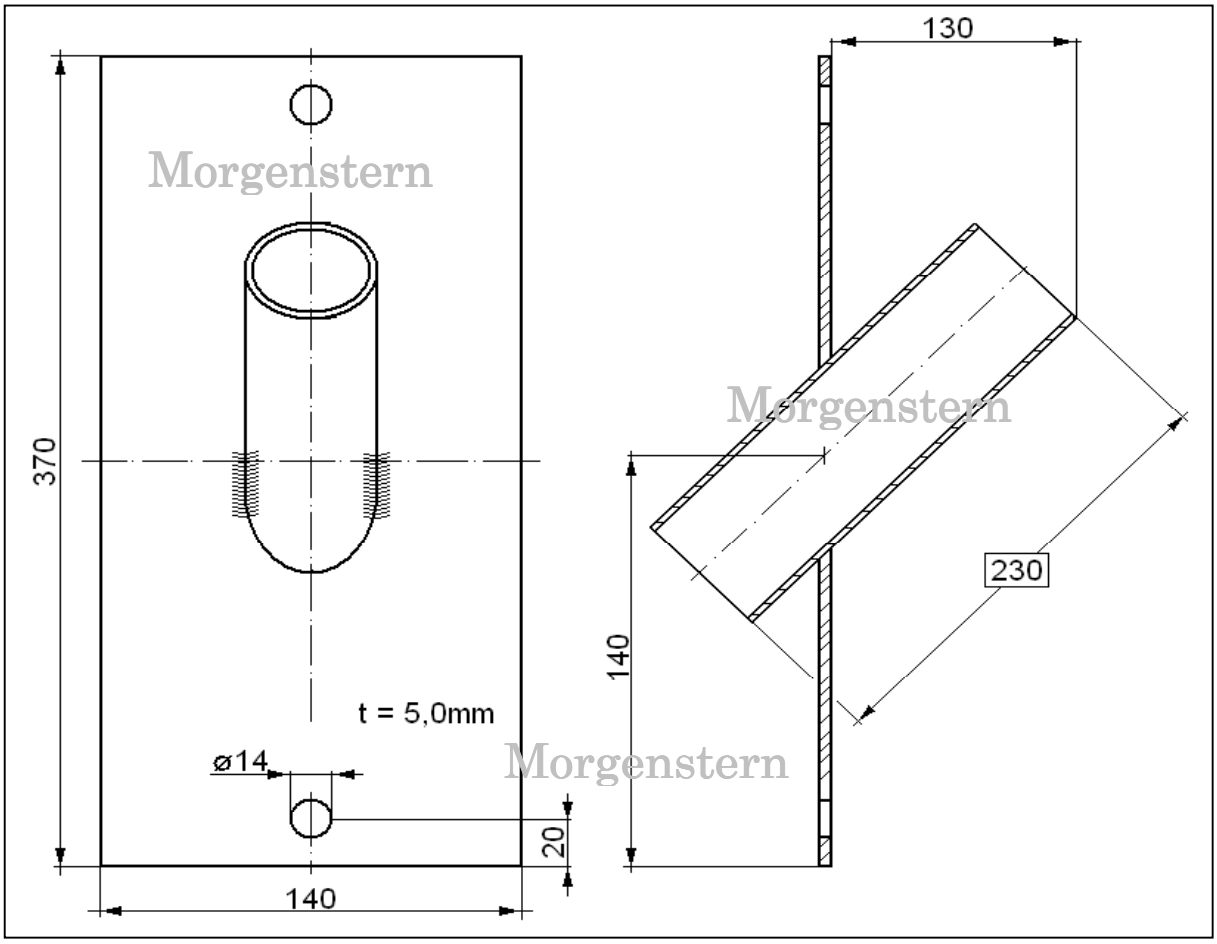

Hersteller:	Datum:	Maßstab:	ohne Maßstab	Artikel-Nr:	MR-KS-Z-1245
MORGENSTERN GmbH & CO.KG 04737 Roßwein · Postfach 11 31 · Döbelner Straße 70		Werkstoff:	Stahl feuerverzinkt Aluminium		
		DIN:			
		Bezeichnung:	**Kabeleinführungsabdeckung**		

MORGENSTERN GmbH & CO.KG
04737 Roßwein · Postfach 11 31 · Döbelner Straße 70

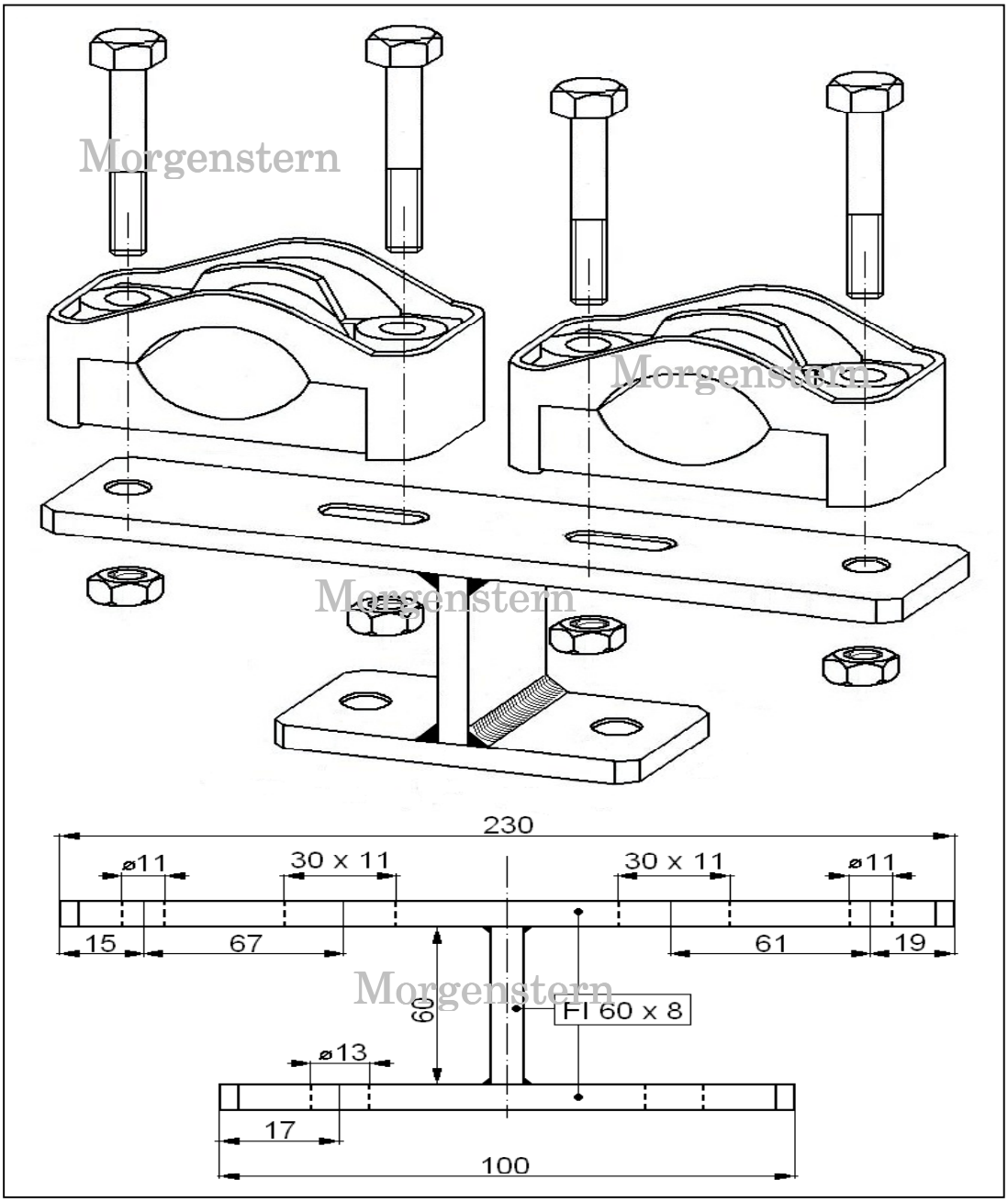

Kabelschelle, Muttern und Sechskantschrauben gehören nicht mit zum Lieferumfang.

Hersteller:	Datum:	Maßstab:	ohne Maßstab	Artikel-Nr: MR-KS-Z-1246
MORGENSTERN GmbH & CO.KG 04737 Roßwein · Postfach 11 31 · Döbelner Straße 70		Werkstoff:	Stahl feuerverzinkt	
		DIN:		
		Bezeichnung:	**Kabelhaltebock**	